Вид с дверями

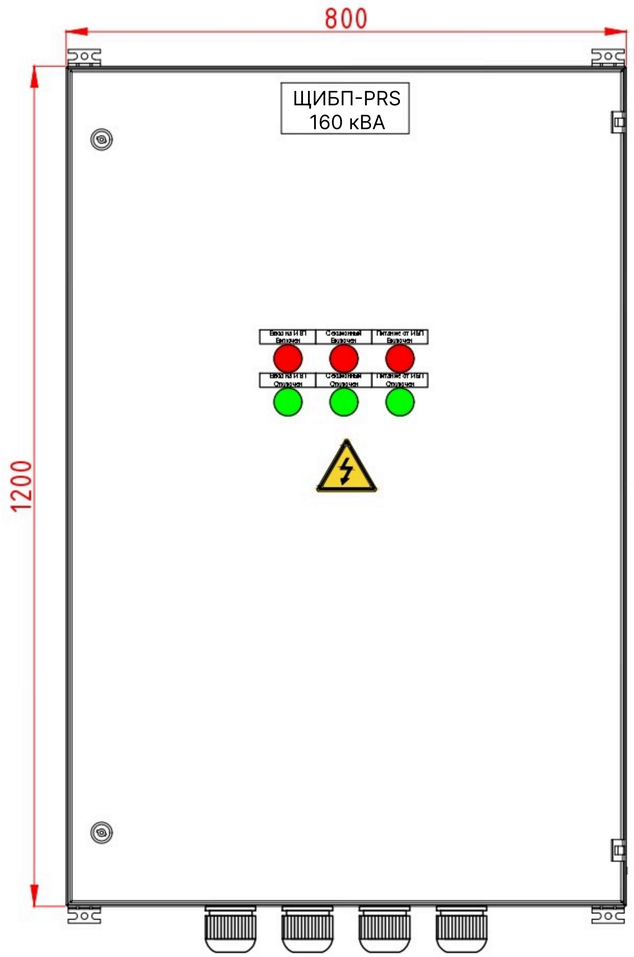

Вид с фальш-панелью

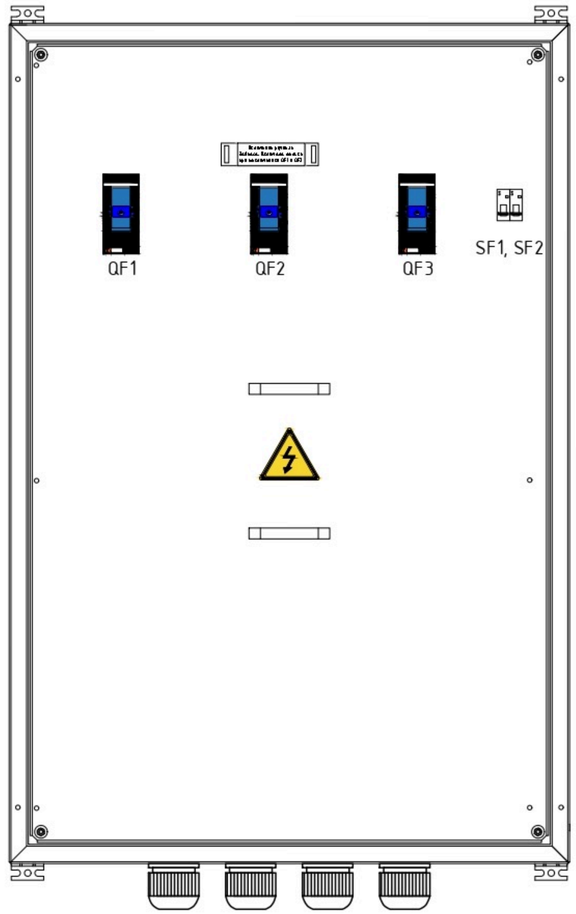

Вид без фальш-панели

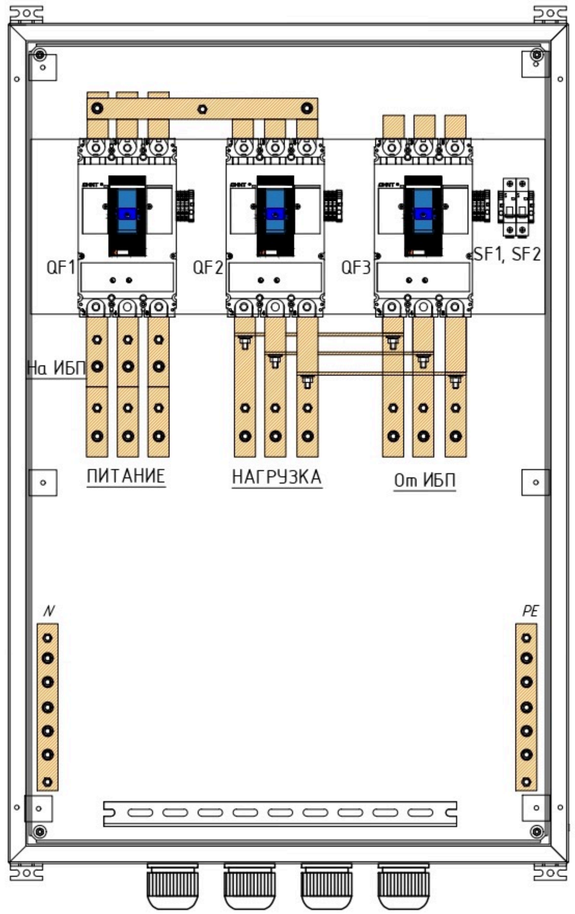

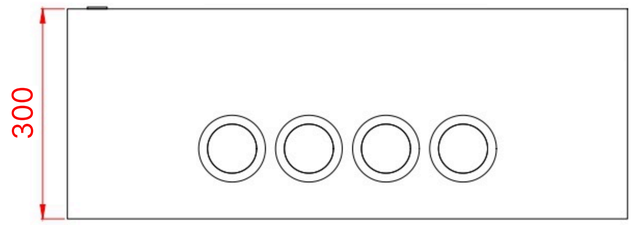

Изм.	Кол.Уч	Лист	№док	Подп.	Дата				
Разработал						Щит ручного байпаса ЩИБП 160кВА	Стадия	Лист	Листов
Проверил									
						Габаритный чертеж	PIRIS		
Утвердил									

Формат А3

Пкрв. примен.

Справ. N

Подпись и дата

Инв.N подл.

Взам.инв. N

Подпись и дата

Инв.N подл.